КАМИН
Руководство пользователя

Невыполнение сообщений об опасности, предупреждений и предостережений, содержащихся в этом руководстве пользователя, может вызвать серьезные телесные повреждения или материальный ущерб.

⚠ ОПАСНО

- ⚠ **ОПАСНО: Пользуйтесь камином Weber только на несгораемой поверхности, например, кирпичной, бетонной или каменной.**
- ⚠ **ОПАСНО: Не пользуйтесь камином Weber на деревянном настиле или деревянной поверхности.**
- ⚠ **ОПАСНО: При использовании камина Weber, он должен находиться на расстоянии 10 метров от горючих материалов, зданий и транспортных средств.**
- ⚠ **ОПАСНО: Не перегружайте камин Weber древесиной. Перед разжиганием камина Weber проверьте, чтобы крышка полностью закрывала камин Weber. Крышка должна быть полностью подогнана к днищу камина Weber, чтобы гасить огонь.**
- ⚠ **ОПАСНО: Не пользуйтесь горючими жидкостями, такими как бензин, жидкость для зажигания древесного угля или спирт, для разжигания камина Weber.**
- ⚠ **ОПАСНО: Пользуйтесь только твердыми кубиками для разжигания древесины в камине Weber.**
- ⚠ **ОПАСНО: Не пытайтесь перемещать камин Weber во время его использования.**

⚠ ПРЕДУПРЕЖДЕНИЯ

- ⚠ **Перед использованием продукта Weber прочитайте всю информацию об опасностях, предупреждения и предостережения.**
- ⚠ **При использовании камина Weber, проявляйте такую же осторожность, что и при открытом бивачном костре.**
- ⚠ **Не разрешайте детям пользоваться камином Weber.**
- ⚠ **Не разрешайте детям и домашним животным подходить к камину Weber, когда он используется.**
- ⚠ **Не сжигайте в камине Weber листья, бумагу, фанеру или мусор.**
- ⚠ **При добавлении или перемещении дров в камине Weber, пользуйтесь только прочными инструментами с длинной ручкой.**
- ⚠ **При перемещении крышки или узла обода камина Weber, пользуйтесь рукавицами для работы с барбекю или перчатками, поскольку поверхности и ручки будут горячими.**
- ⚠ **Гасите огонь, сняв узел обода и накрыв днище крышкой. Никогда не используйте воду, поскольку это повредит фарфоровое покрытие.**
- ⚠ **Не храните камин Weber вместе с расположенными внутри горючими материалами или золой.**
- ⚠ **Не пользуйтесь в помещении! Камин Weber предназначен только для наружного использования. При использовании камина в помещении будут накапливаться ядовитые дымы и вызовут серьезные телесные повреждения или смерть.**
- ⚠ **В случае пожара или возгорания жира не пытайтесь потушить его водой. Немедленно позвоните в пожарное депо. При определенных обстоятельствах огнетушитель ABC может сдерживать пожар.**
- ⚠ **Не пользуйтесь камином Weber в гараже, здании, проходе между частями дома или каком-либо другом закрытом месте.**
- ⚠ **Не пользуйтесь камином Weber под расположенной над ним конструкцией.**
- ⚠ **Не пользуйтесь древесным углем в камине Weber.**
- ⚠ **Использование неправильно собранного прибора может быть опасным. Тщательно соблюдайте инструкции по сборке, описанные в этом руководстве. Не пользуйтесь камином Weber, если какие-либо части не находятся на своем месте.**
- ⚠ **Перед использованием камина Weber проверьте, чтобы в днище камина было не меньше 2 фунтов песка. Песок поможет изолировать днище камина Weber.**
- ⚠ **Перед использованием камина Weber проверьте, чтобы был на месте алюминиевый теплозащитный экран, установленный на ножках камина Weber.**
- ⚠ **Не пользуйтесь мягкой древесиной, например, сосной или кедром. Мягкая древесина может “трещать” и разбрасывать искры. Пользуйтесь только сухой, выдержанной твердой древесиной в камине Weber.**
- ⚠ **Не пользуйтесь камином Weber при сильном или порывистом ветре.**
- ⚠ **Во время использования камина Weber, не оставляйте его без присмотра.**
- ⚠ **Не оставляйте камин Weber без присмотра до тех пор, пока огонь полностью не погаснет, и камин не охладится.**
- ⚠ **Перед использованием наружного камина, работающего на древесине, он должен быть проверен местными органами власти или пожарным управлением.**

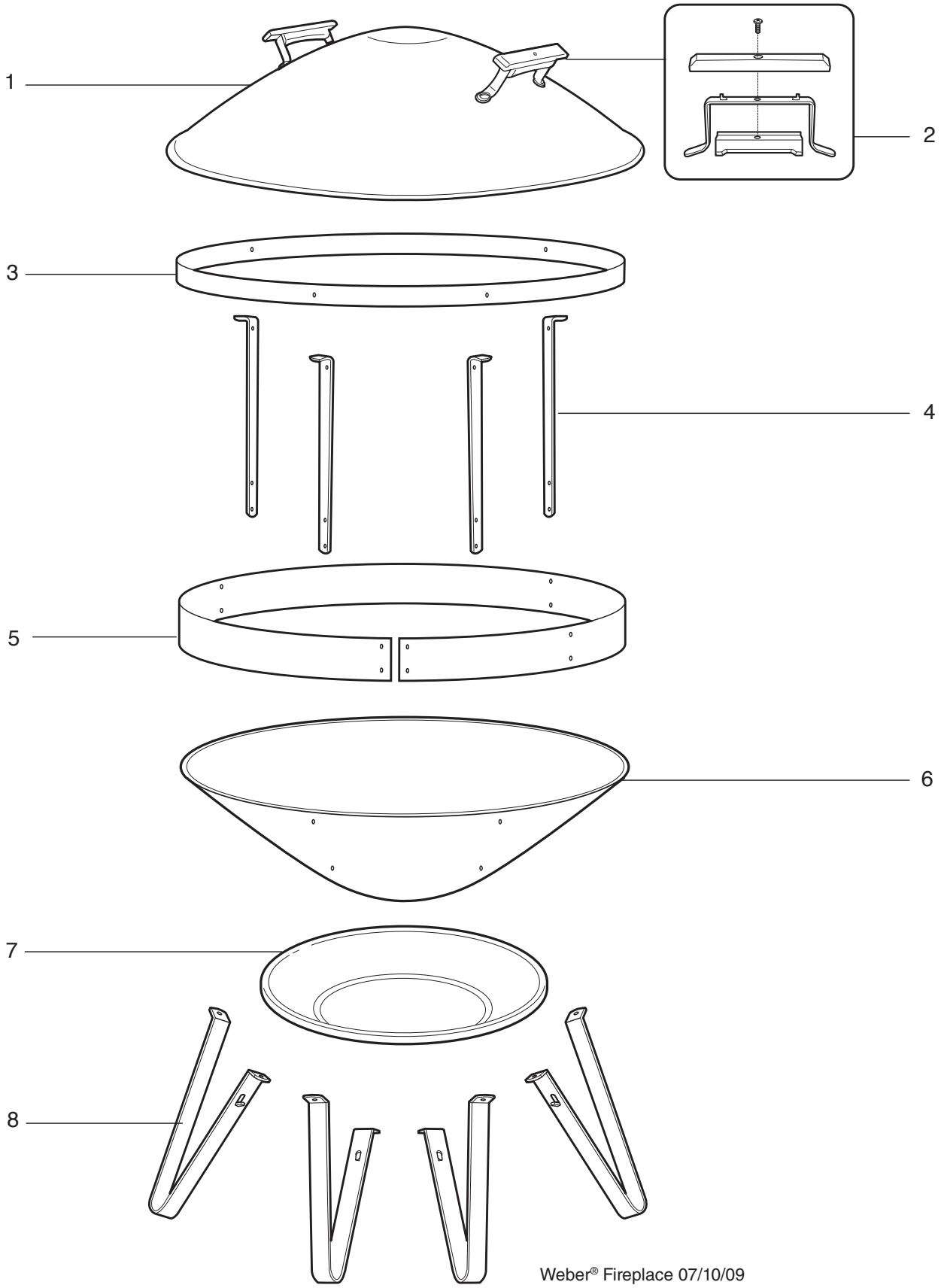
1
2
3
4
5
6
7
8
Weber® Fireplace 07/10/09

1. Крышка
2. Монтаж ручек крышки
3. Верхнее кольцо
4. Стойки кольца
5. Нижнее кольцо
6. Чаша камина
7. Тепловой экран
8. Ножки

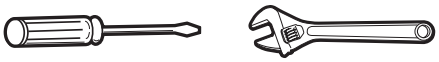

КОМПЛЕКТ ПОСТАВКИ

1-

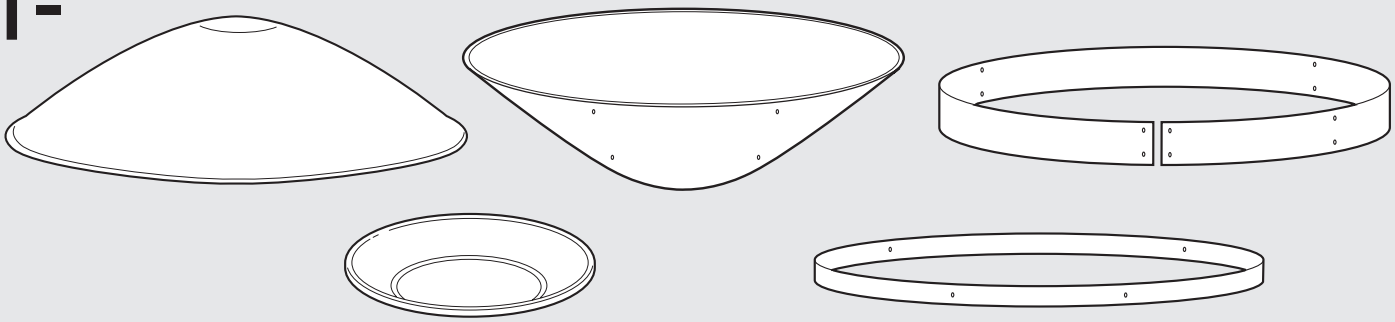

2-

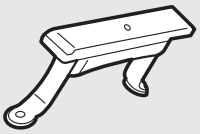

4-

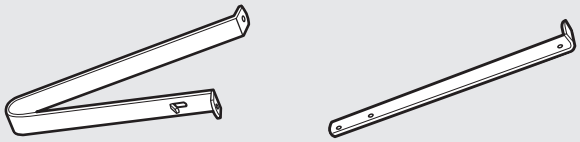

20-

8-

16-

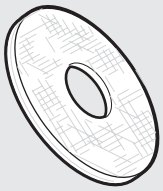

24-

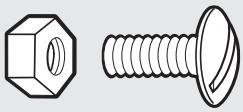

1

4 - 8 -

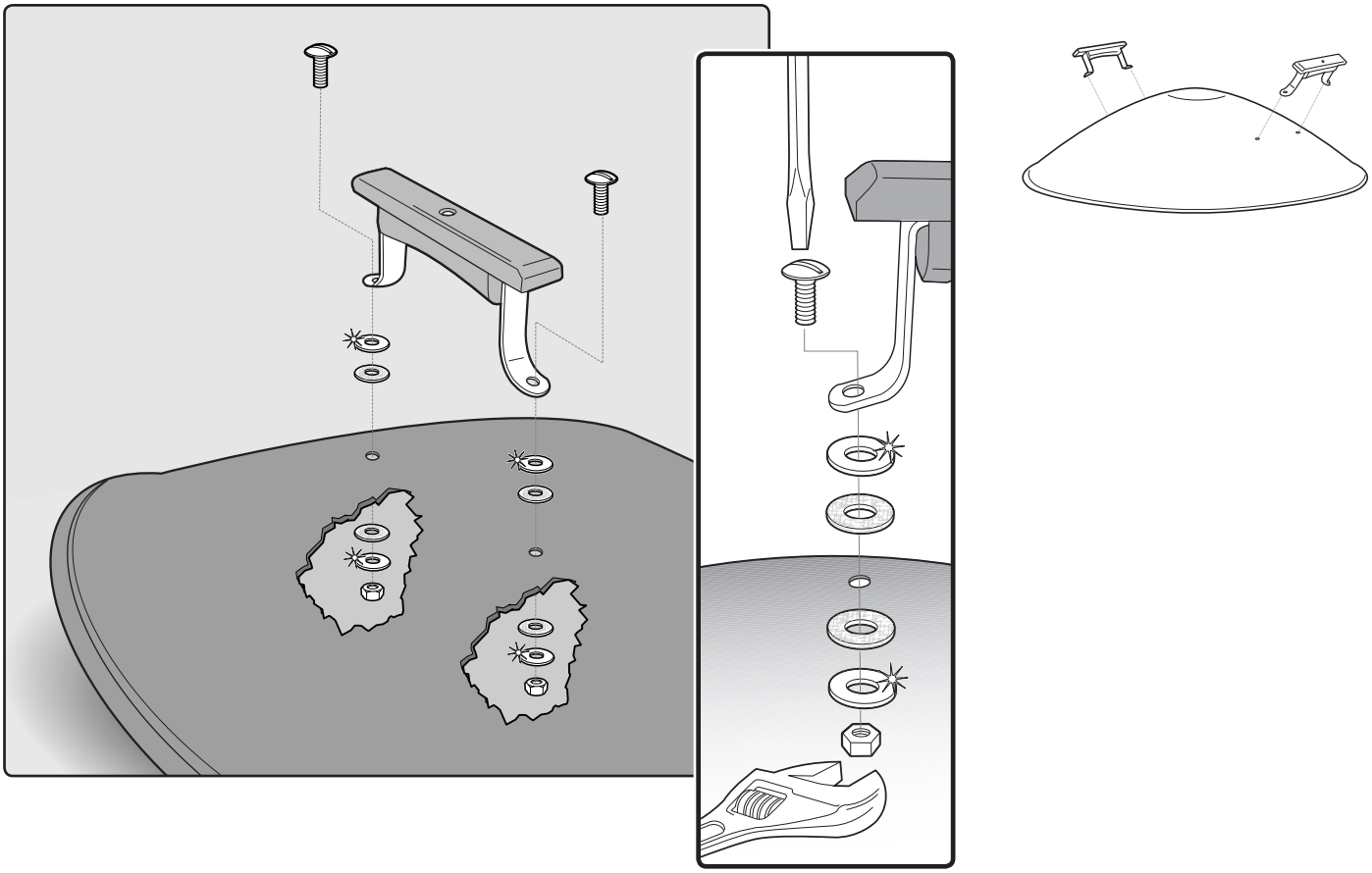

2

3 - 6 -

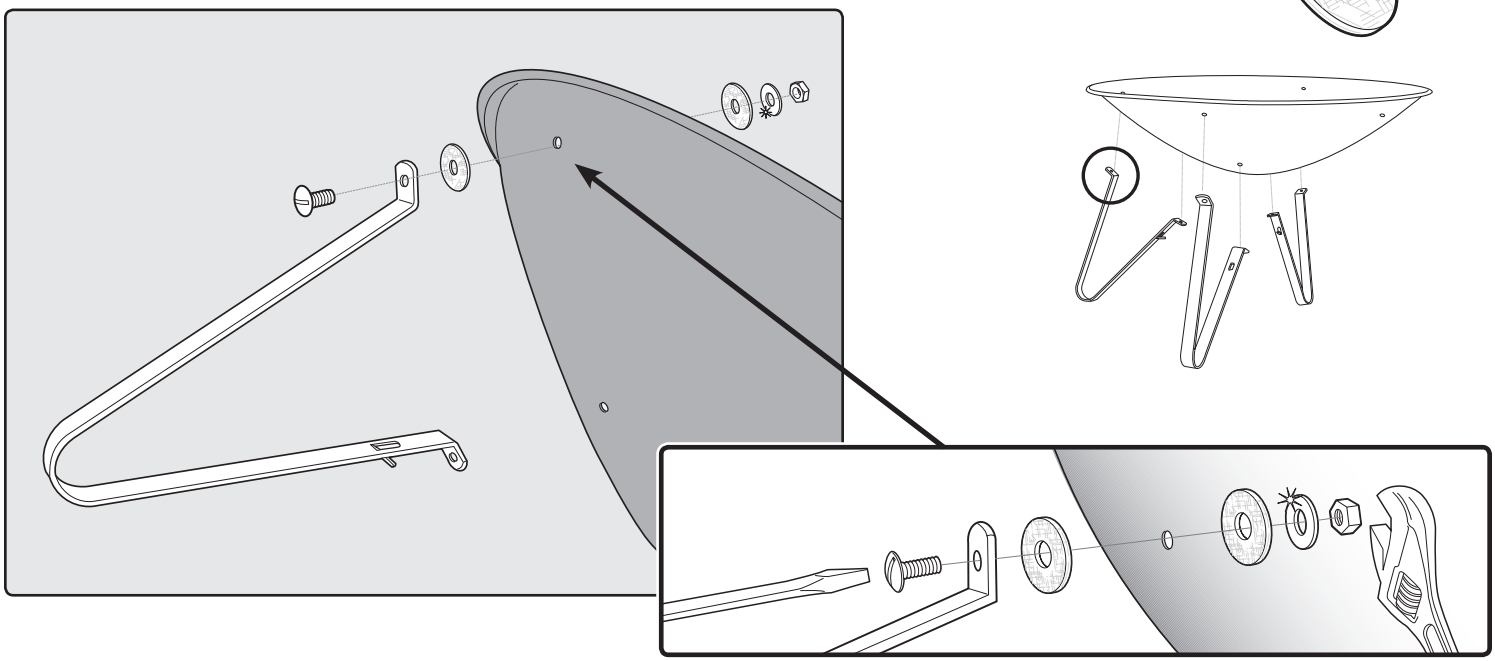

3

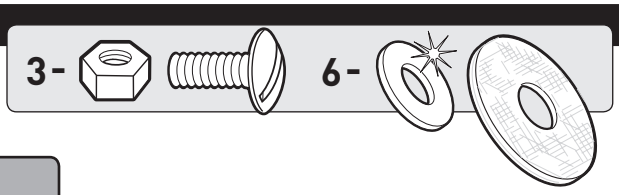

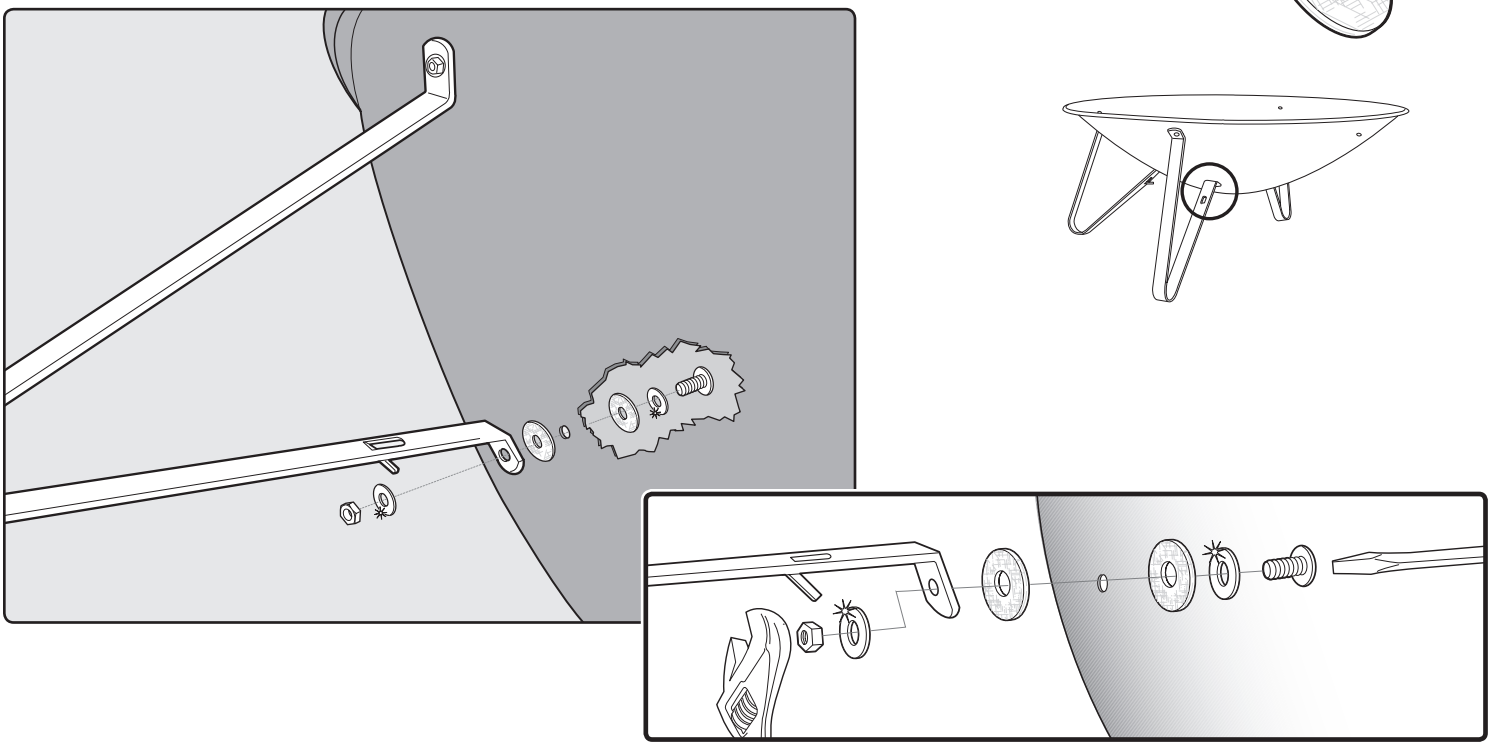

4

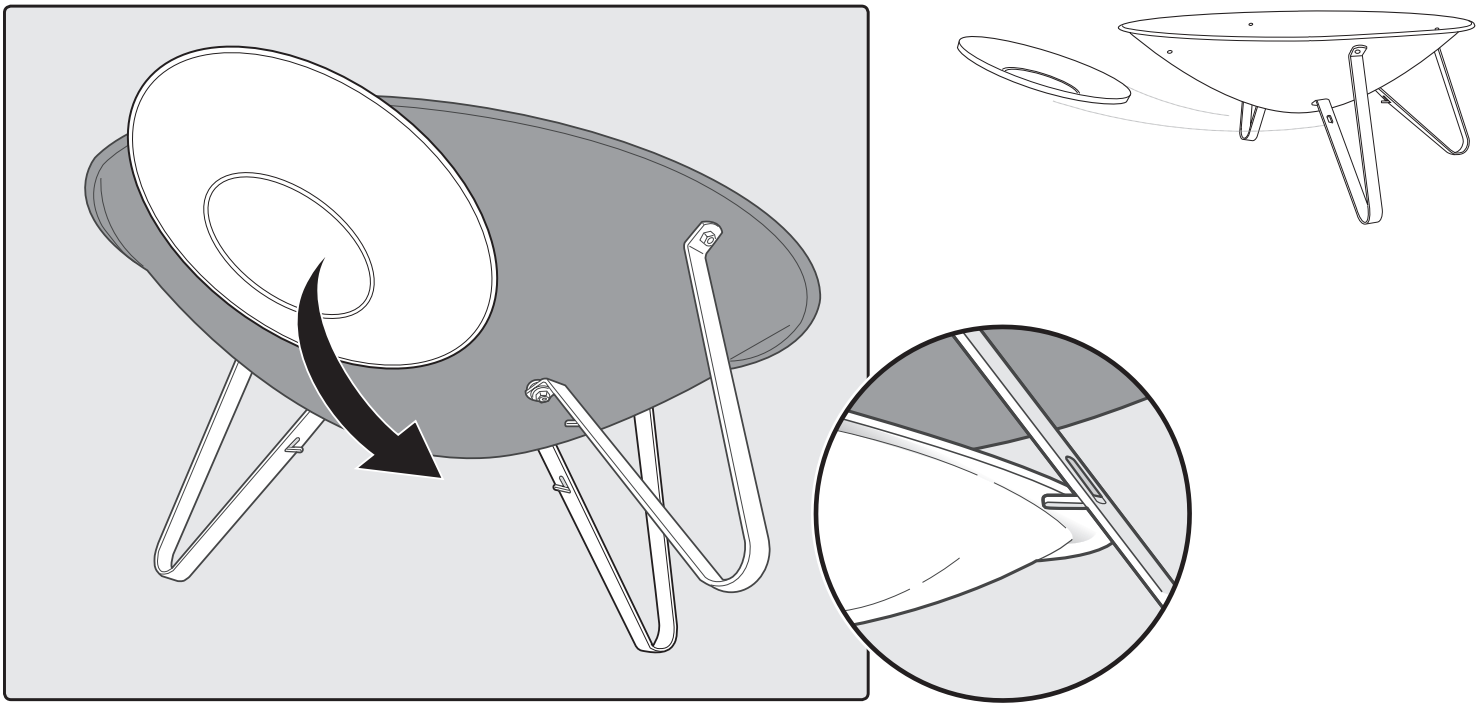

5

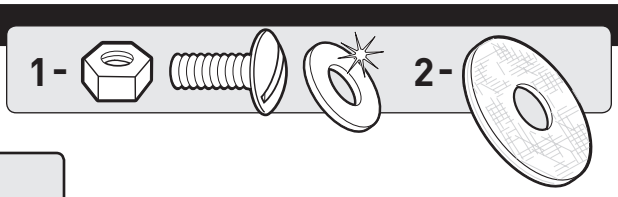

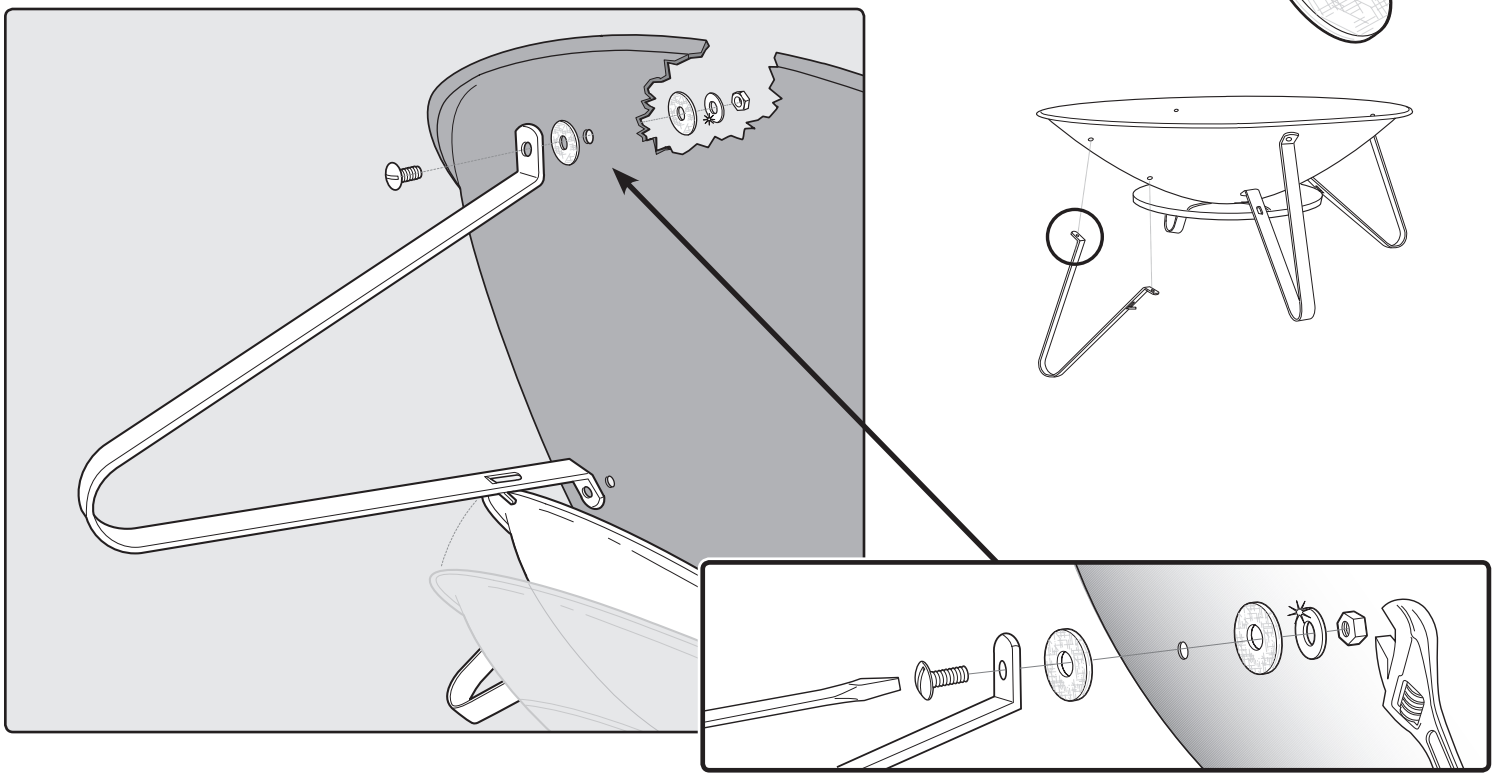

6

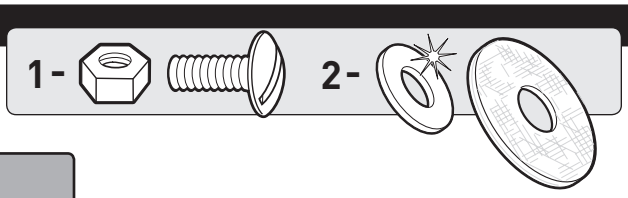

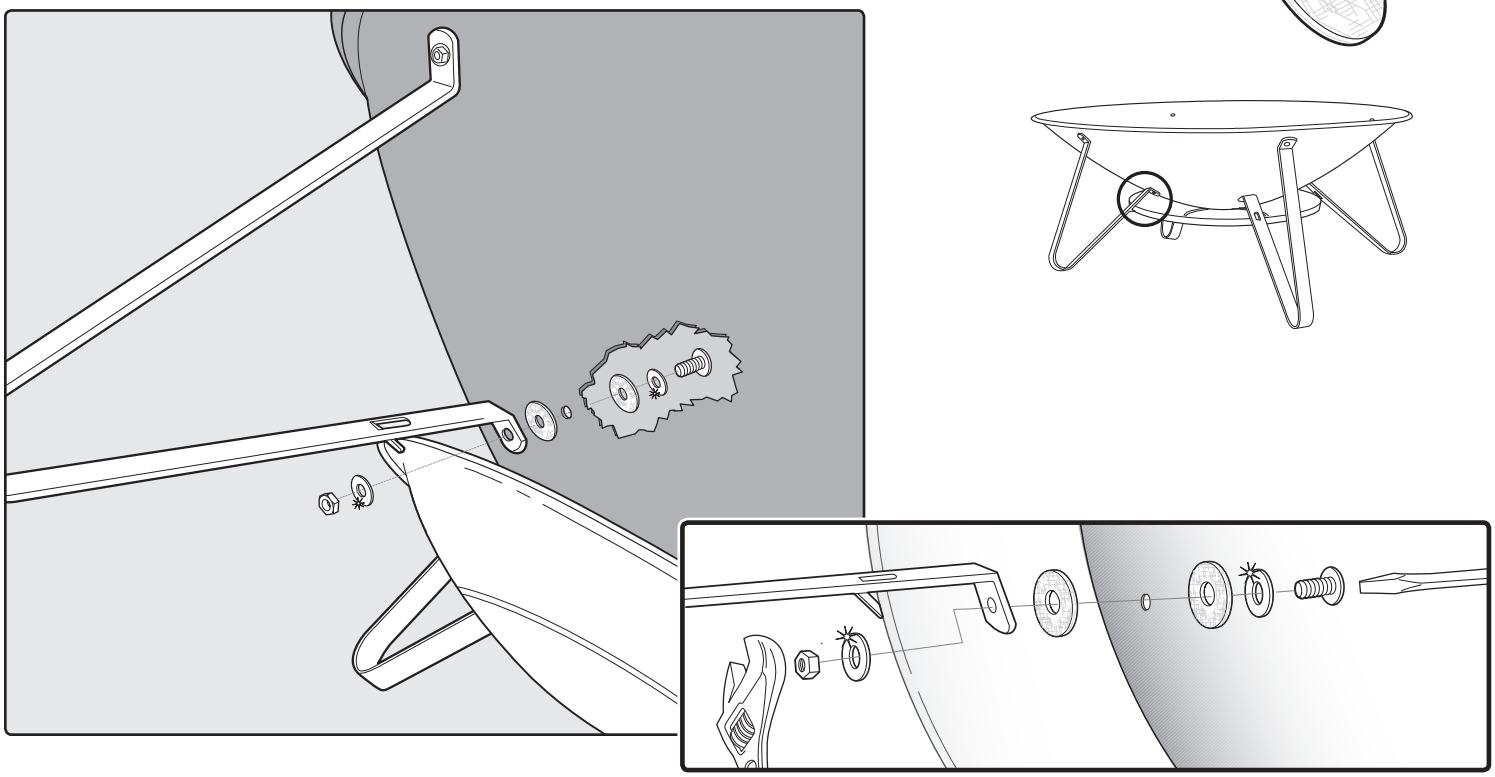

7

4 -

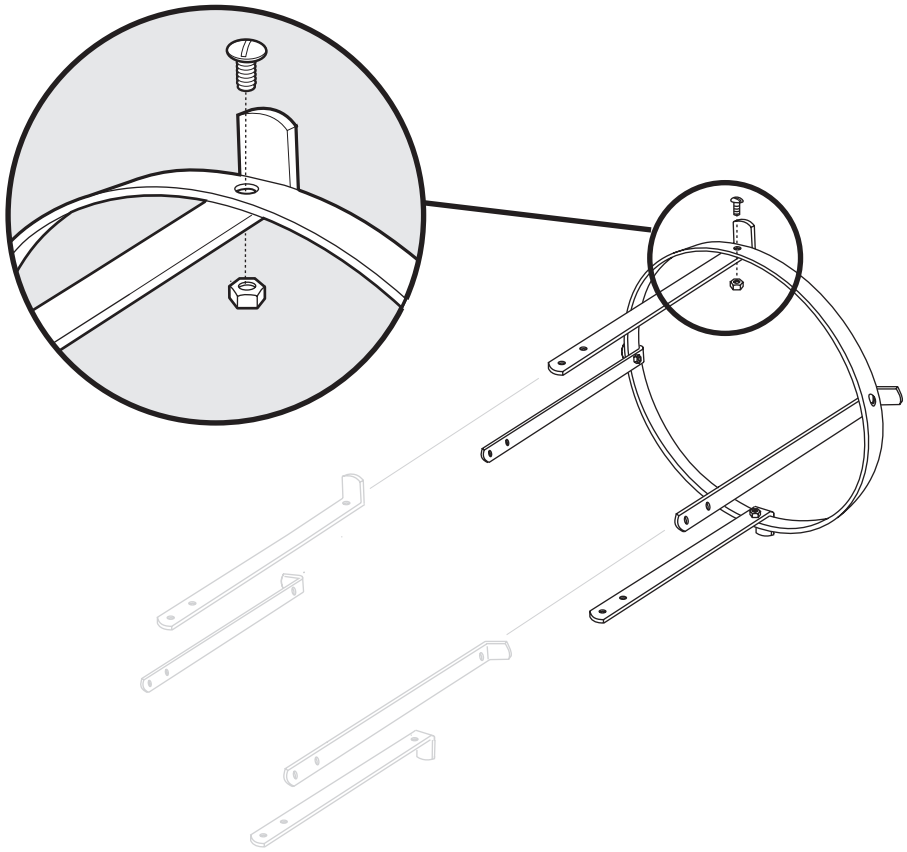

8

8 -

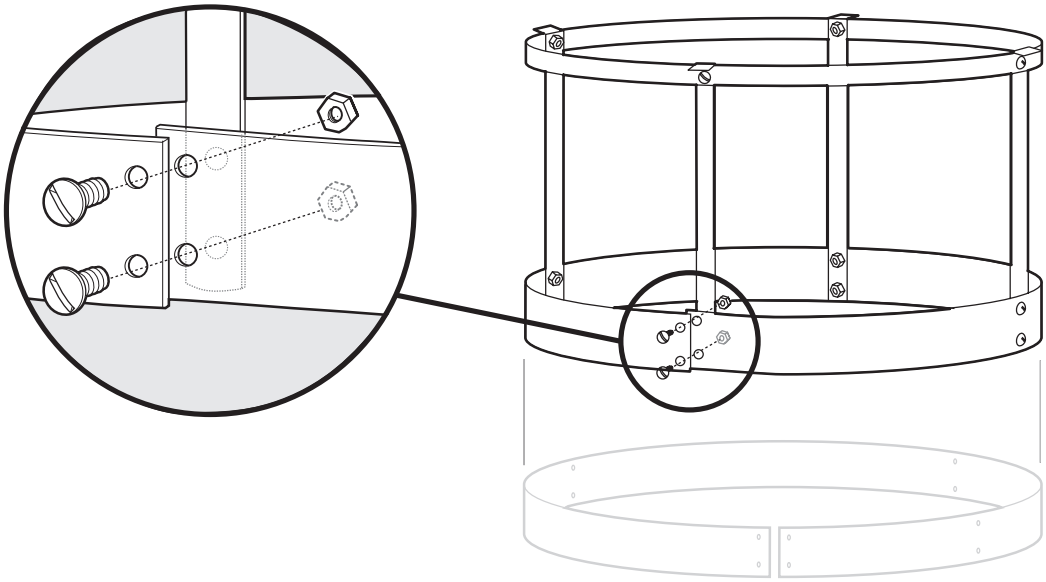

9

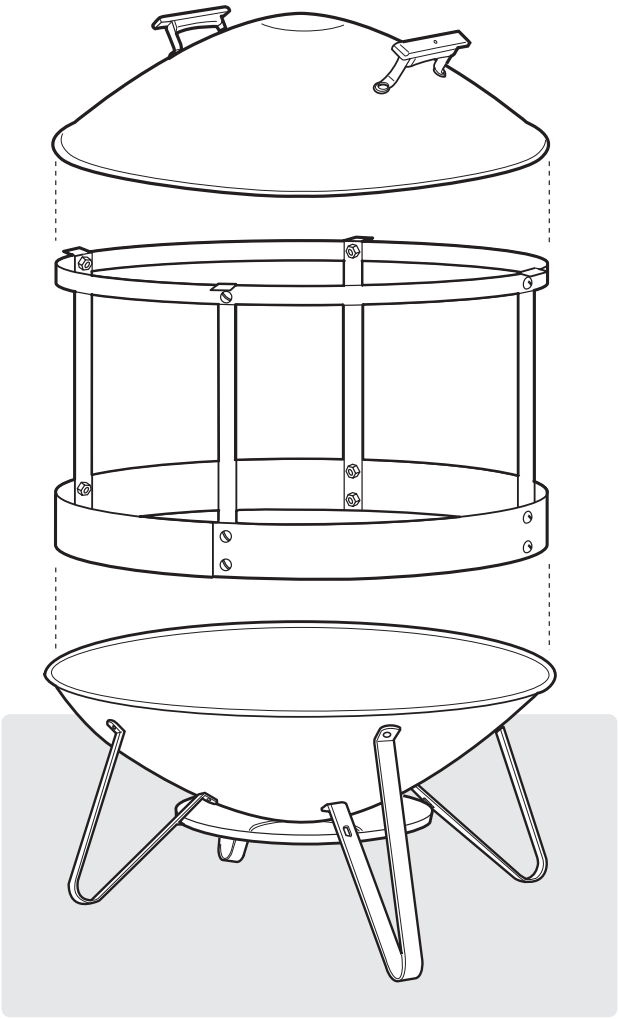

RU

ГАРАНТИЯ

Компания Weber-Stephen Products Co., (Weber®) настоящим дает гарантию ПЕРВИЧНОМУ ПОКУПАТЕЛЮ в том, что продукт не имеет дефектов материалов и изготовления в течение следующего периода, начиная от даты покупки: 2 года при условии сборки и использования в соответствии с сопроводительными печатными инструкциями.

Компания Weber может потребовать обоснованное подтверждение от Вас даты покупки прибора. ПОЭТОМУ СОХРАНЯЙТЕ КВИТАНЦИЮ О ПРОДАЖЕ ИЛИ СЧЕТ-ФАКТУРУ, И НЕМЕДЛЕННО ВОЗВРАТИТЕ КАРТОЧКУ РЕГИСТРАЦИИ ОГРАНИЧЕННОЙ ГАРАНТИИ WEBER.

Настоящая ограниченная гарантия ограничивается правом на ремонт или замену деталей, которые оказались дефектными при нормальном использовании и обслуживании, и при обследовании которых компания Weber убедилась в их дефектном состоянии. Если компания Weber подтверждает дефект и признает иск, то компания Weber заменит такие детали бесплатно. Если Вам необходимо возвратить дефектные детали, то необходимо выполнить предоплату за транспортировку. Компания Weber возвратит детали покупателю при предоплате за перевозку или пересылку по почте.

Настоящая ограниченная гарантия не покрывает неисправности или проблемы с использованием, возникшие из-за несчастного случая, неправильного обращения, неправильного использования, переделки, неправильного применения, умышленной порчи, неправильной установки или обслуживания, либо из-за невыполнения нормального и текущего технического обслуживания. Ухудшение состояния или повреждение, вызванное плохими погодными условиями, такими как град, ураган, землетрясение или торнадо, обесцвечивание из-за прямого или атмосферного воздействия химических веществ, не покрывается настоящей ограниченной гарантией. Компания Weber не отвечает за какие-либо особые или косвенные убытки. Эта гарантия предоставляет Вам конкретные юридические права; Вы также можете иметь другие права, в зависимости от конкретной страны.

americangrill.ru
Американские грили Магазин
грилей и аксесуаров Weber
Официальный дилер Weber
+7 (499) 343-34-12

WEBER-STEPHEN PRODUCTS CO.
www.weber.com®

©2010 Designed and engineered by Weber-Stephen Products Co.,
an Illinois corporation, located at 200 East Daniels Road, Palatine, Illinois 60067 U.S.A.

Printed in U.S.A.